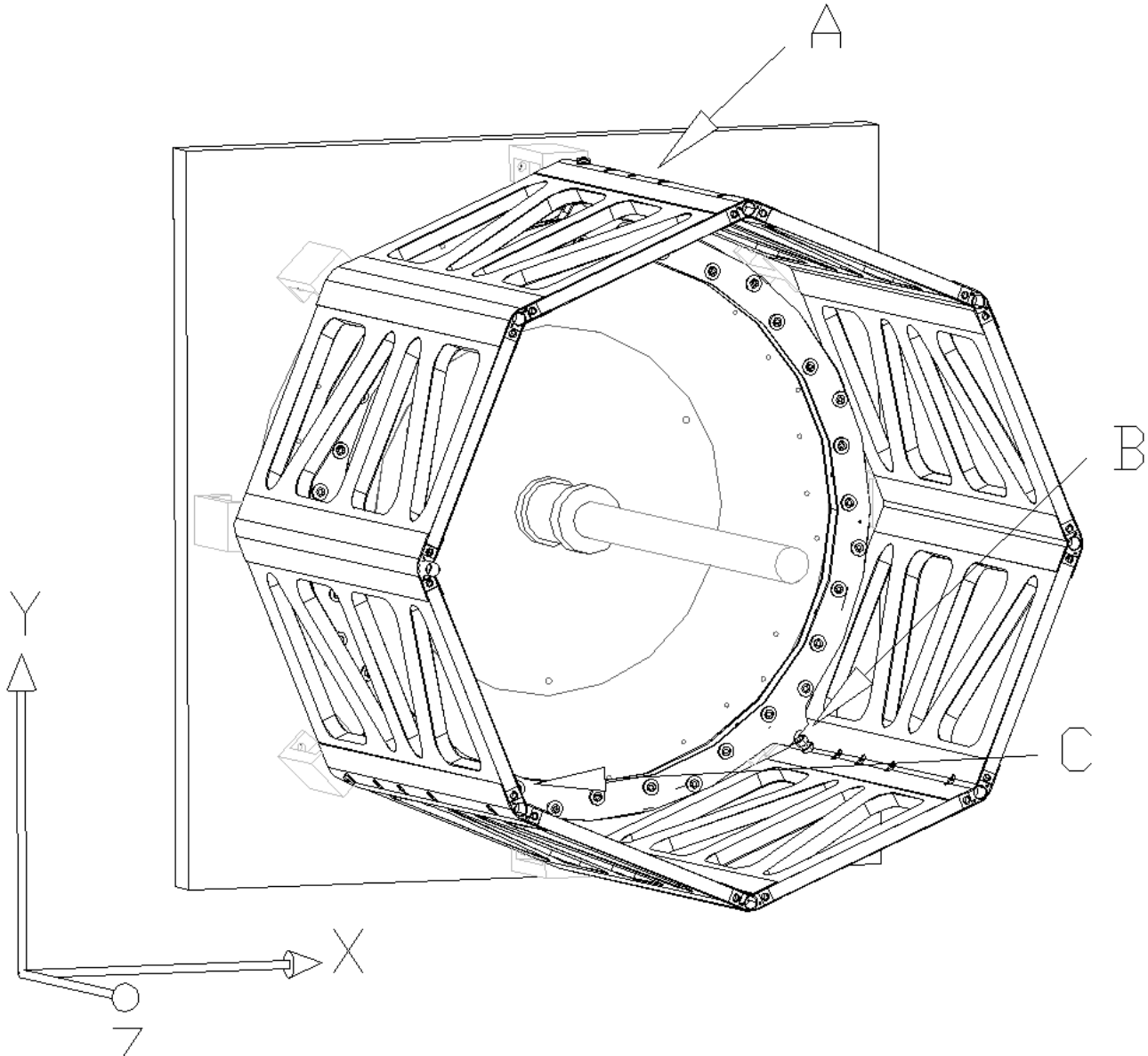
A
B
C
Y
X
Z